REMA Schongreifer CNMA

Zwei mit Kunststoff verkleidete Backen hinterlassen keine Spuren auf dem Material (auf den Platten).

Merkmale

- Nur erhältlich mit der Traglast 500 kg.
- Maulöffenung zusätzlich in Schritten von 20 mm verstellbar zwischen 3 und 180 mm.
- Mit zwei Synthetikkunststoff-Klemmbacken.

Anwendung

- Speziell entwickelt für beschädigungsfreies Heben und sicheres Transportieren von Nirostahl- , Alu-, Holzplatten usw.

Norm:

- EN12100-1/2, EN13155, AS4991, ASME-B30,20

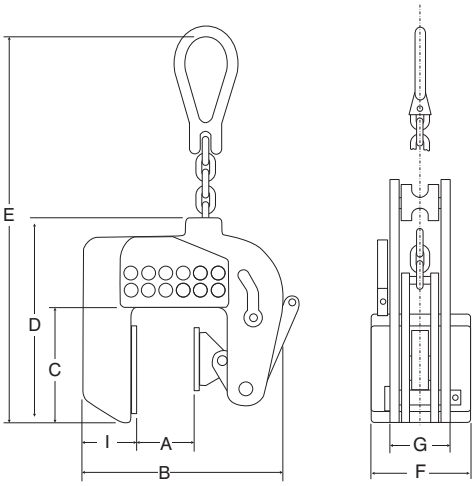

Sichere Arbeitsbelastung bei Verwendung verschiedener Winkel

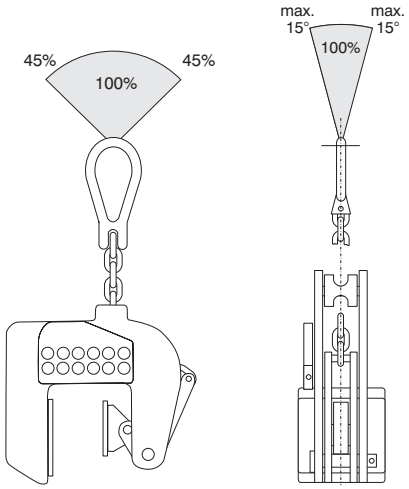

Typ	Tragfähigkeit (kg)	Maulweite A (mm)	A (mm)	B (mm)	C (mm)	D (mm)	E (mm)	F (mm)	G (mm)	I (mm)	Gewicht (kg)	Artikel-Nr.
CNMA-05	500	1-180	0-180	220-340	143	223	360	80	66	61	10	3315006